FICHA **TÉCNICA**

Mod. 12
PICAPORTE

SEGURIDAD



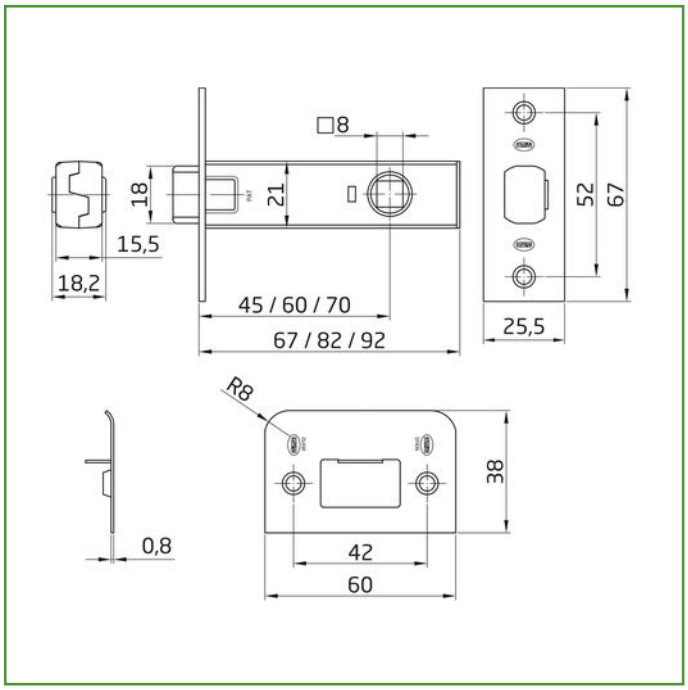

Medidas: 45 mm

Material: Acero

Acabado: Niquelado

Código: 10799

Presentación: Sin EAN Individual

EAN pieza:



Características

Picaporte de embutir con doble muelle con el frente y el soporte en canto redondo. Para manillas con cuadradillo de 8 mm en puertas de madera depaso.

Ecofriendly

En AMIG tenemos como objetivo ofrecer la mejor calidad en nuestros productos sin dañar el medio ambiente. Por eso, trabajamos para cumplir en todo momento con la normativa ambiental en nuestros procesos, así como implantando el Sistema Integral de Gestión (SIG) de residuos de envases y embalajes.

Instrucciones de montaje / Utilidades

Para instalar el picaporte, asegúrese de que la puerta esté en posición vertical y limpia. Realice un corte en la madera según las dimensiones del picaporte, asegurándose de que el cuadradillo de 8 mm esté alineado.

Conservación y limpieza

Utilizar un paño seco para la limpieza
No usar productos abrasivos y/o corrosivos, detergentes, disolventes ni alcoholes.

Logística del producto:

Longitud del producto (cm):	8
Ancho del producto (cm):	7
Altura del producto (cm):	2.5
Peso del producto (gr):	118

Datos packaging:

Cantidad por envase:	20
Longitud del envase (cm):	18.6
Ancho del envase (cm):	14
Altura del envase (cm):	8
Peso del envase (Kg):	2.154
EAN del envase:	8413023107991

Cantidad por embalaje:	200
Longitud del embalaje (cm):	38
Ancho del embalaje (cm):	38.7
Altura del embalaje (cm):	17.7
Peso del embalaje (Kg):	23.6
EAN del embalaje:	8413023807990

AMILIBIA Y DE LA IGLESIA, S.A.
Poligono Industrial Zubieta s/n - 48340 Amorebieta (Bizkaia) - Spain
www.amig.es / amig@amig.es / product.info@amig.es